限位开关

YT-850系列

产品手册

Rotork YTC Limited

版本号**1.20**

目录

1 引言 3
1.1 一般用户信息 3
1.2 制造商保修 3
2 产品说明 4
2.1 常规信息 4
2.2 主要特点和功能 4
2.3 标签说明 4
2.4 产品代号 5
2.5 产品规格 5
2.6 证书 6
2.7 部件和组件 6
2.8 产品尺寸 7
2.9 支架尺寸 8
3 安装 9
3.1 安全 9
3.2 安装 9
4 连接 - 电源 10
4.1 机械类型（2 x SPDT） 10
4.2 电感式接近传感器（x 2，NPN型） 10
5 调节 11
5.1 上部开关调节 11
5.2 下部开关调节 11

1 引言

1.1 一般用户信息

感谢您购买Rotork YTC Limited产品。Rotork YTC Limited所有产品在生产后均经过全面检查，品质优异，性能可靠。在安装和调试产品之前，请仔细阅读产品手册。

- 安装，调试和维护产品的工作只能由工厂管理人员授权的合格专业人员执行。
- 本手册应提供给最终用户。
- 本手册内容可能随时变更或修正。对于产品规格，设计和/或其任何组件，如有变更恕不另行通知，相关内容参见本手册后续版本。
- 未经韩国Gimpo-si Rotork YTC Limited许可，不得出于任何目的复制或转载本手册。
- 如本手册中提供的信息无法解决您的问题，请立即联系Rotork YTC Limited。

1.2 制造商保修

- 为安全起见，请务必依照本手册中的说明进行操作。对于因用户疏忽造成的产品损坏，制造商概不承担任何责任。
- 用户只能执行本手册中明确说明的改装或维修操作。若客户事先未与Rotork YTC Limited协商，擅自改装或维修产品而造成人员伤害或物理性损坏，Rotork YTC Limited概不赔偿。如需更改或改装，请直接联系Rotork YTC Limited。
- 自出货之日起制造商提供为期18个月的保修服务，另有说明除外。
- 制造商保修范围不包括：因滥用，事故，变更，改装，窜改，疏忽，误用，安装错误，保养不足，未以本产品文档中指定方式维修或维护导致损坏的产品；型号或编号经过更改，窜改，损坏或移除的产品；运输过程和自然灾害导致损坏的产品；因功率骤增或外观美化而引发故障的产品。维护不当或失常将导致产品有限保修权利失效。
- 用塞子将未使用的导管入口阻塞以防止异物进入产品内。
- 有关保修的详细信息，请联系韩国当地的Rotork YTC Limited办事处或总部。

2 产品说明

2.1 常规信息

限位开关YT-850系列是一种可在阀门到达设定位置时通知中央控制室或控制器的装置。

2.2 主要特点和功能

- 非防爆。
- 防护等级IP67，适用范围广泛。
- 可选配多种限位开关选件。
- YT-850表面带有抗腐蚀聚酯粉末涂层。

2.3 标签说明

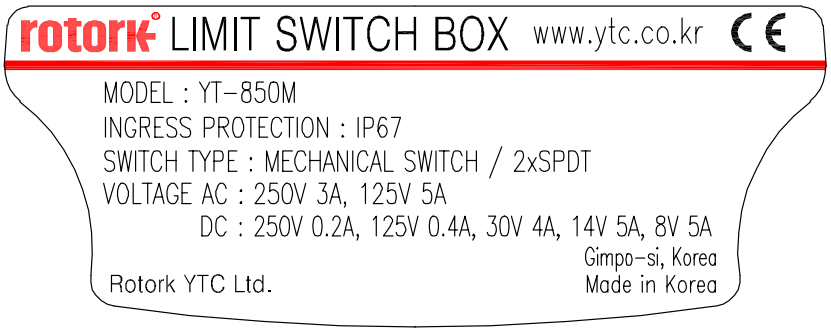

图L-1：机械型

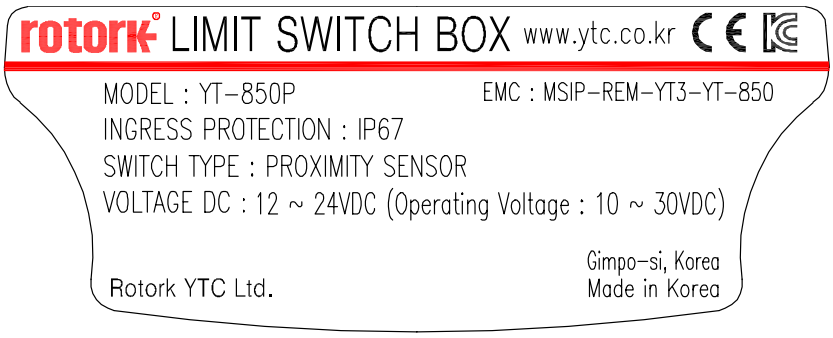

图L-2：电感式接近传感器

- MODEL： 指示型号
- INGRESS PROTECTION： 指示壳体防护等级。
- SWITCH TYPE： 指示内置开关的类型和数量。
- VOLTAGE： 指示可使用的电压和电流。

2.4 产品代号

YT-850 [1] [2] [3]

[1] 开关类型	M：	机械型
	P：	电感式接近型
[2] 导管螺纹	1：	1/2 NPT
	3：	G 1/2
	4：	M20x1.5P
[3] 支架类型	0：	无
	1：	ST-1 (30 x 80，H20)
	2：	ST-2 (30 x 80，H30)
	3：	ST-3 (30 x 130，H30)
	4：	ST-4 (30 x 130，H50)

2.5 产品规格

型号		YT-850M	YT-850P
开关类型		机械型，2 x SPDT	电感式接近传感器 x2
型号和制造商		SS-5GL (Omron)	PSN17-5DNU （Autonics，NPN 型）
开关额定值	交流	250 V 3 A 125 V 5 A	-
	直流	250 V 0.2 A，125 V 0.4 A， 30 V 4 A，14 V 5 A，8 V 5 A	12 ~ 24 VDC
防爆特性		非防爆	
防护等级		IP 67	
环境温度		-25 °C ~ 70 °C (-13 °F ~ 158 °F)	
导管入口		1/2 NPT 或 G 1/2 或 M20x1.5P	
端子		8 个点	
安装支架标准		NAMUR VDI/VDE 3845，ISO 5211	
壳体材料		铝	
涂层		环氧树脂粉末涂层	
重量		880 g (1.94 lb)	

在环境温度为20 °C，绝对压力为760 mmHg，湿度为65 %条件下进行测试。

有关测试规范详情，请联系Rotork YTC Limited。

2.6 证书

※ 以下证书均发布在 Rotork YTC Limited 主页(www.ytc.co.kr)。

➢ **电磁兼容性(EMC)**

- 2016年4月起实行的EMC指令2014/30/EC
- EC指令中的CE符合性标志

2.7 部件和组件

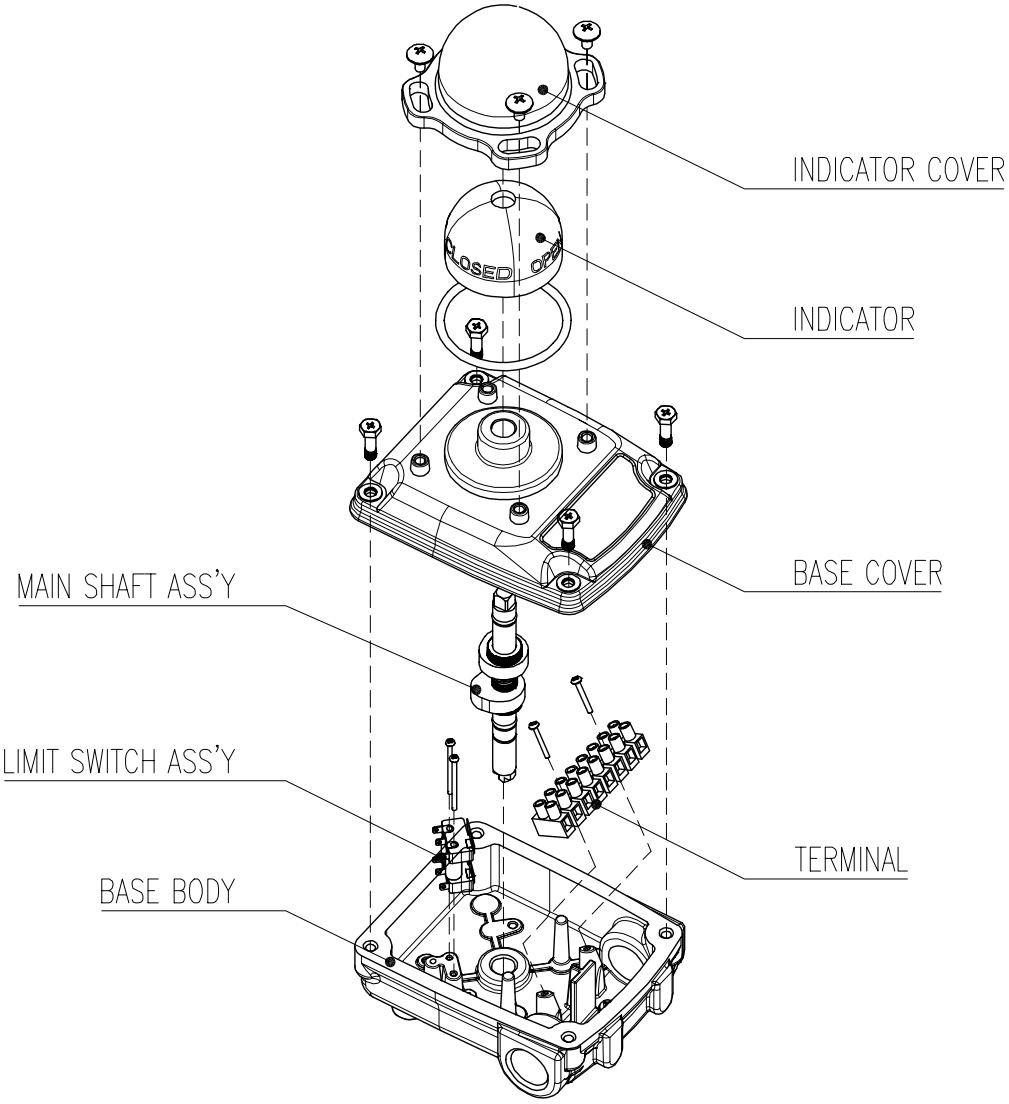

2.8 产品尺寸

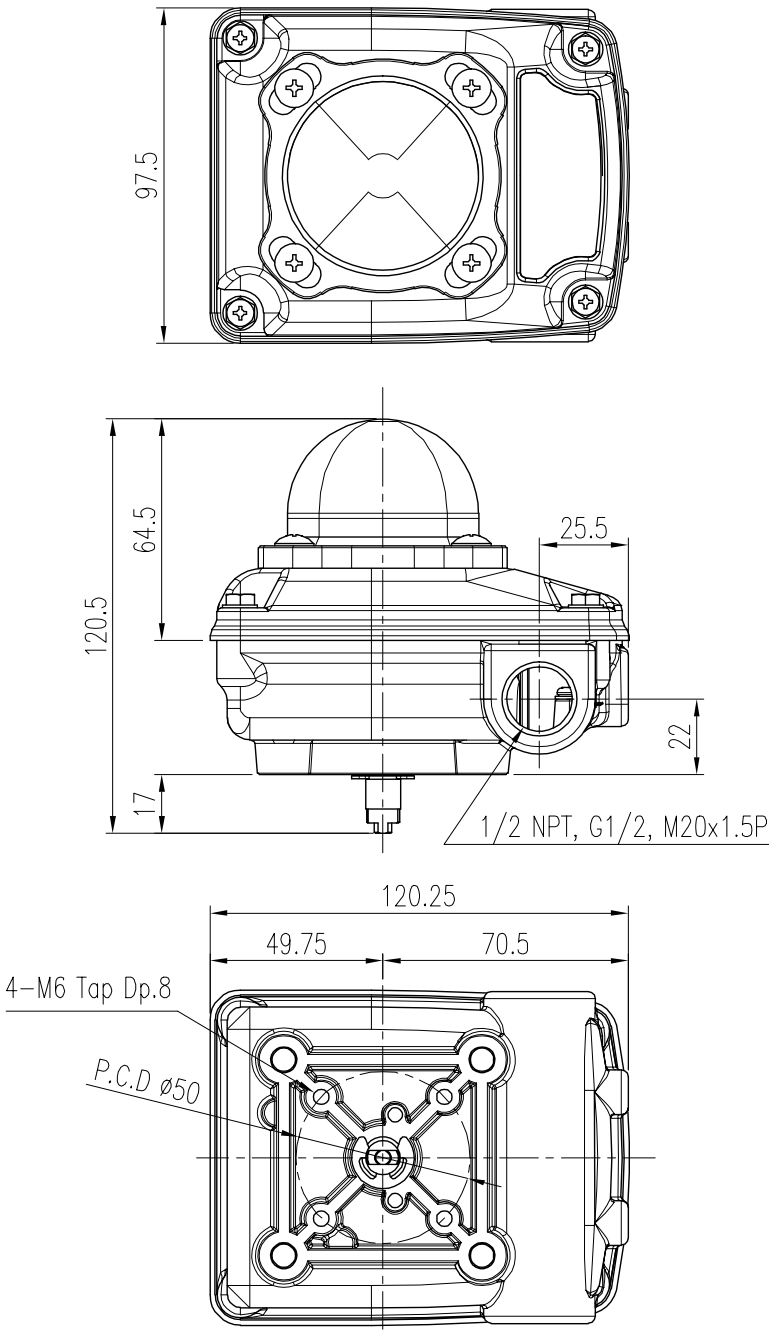
97.5
64.5
120.5
25.5
22
17
1/2 NPT, G1/2, M20x1.5P
120.25
49.75
70.5
4-M6 Tap Dp.8
P.C.D ø50

2.9 支架尺寸

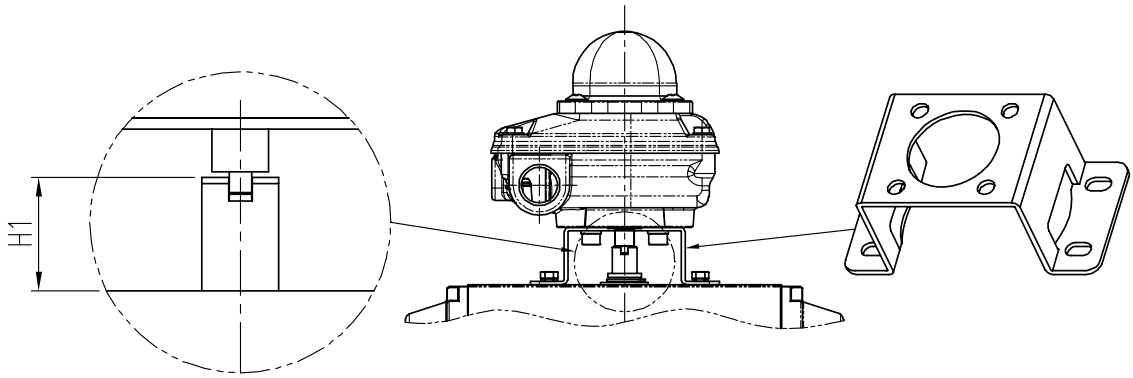

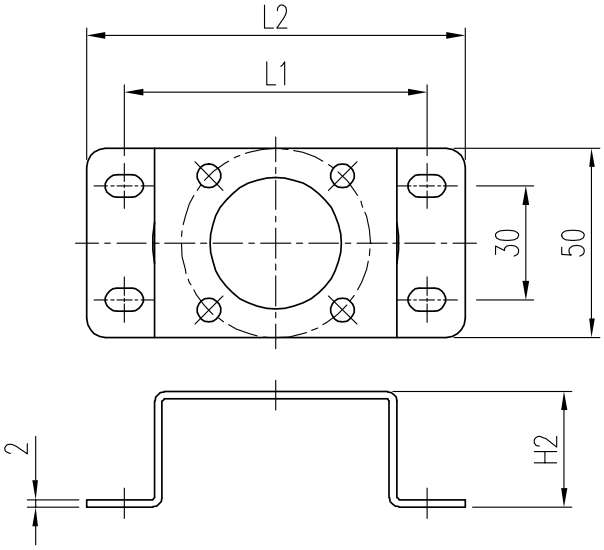

UNIT : mm

MODEL NO.	H1	H2	L1	L2	REMARK
ST-1	20	30.5	80	100	
ST-2	30	40.5			
ST-3	30	40.5	130	150	
ST-4	50	60.5			

3 安装

3.1 安全

在安装装置时，请务必阅读并依照安全说明进行操作。

- 本产品不具有防爆特性，不能用于易爆区域。
- 检查装置规格并且务必按规定使用装置。
- 必须关闭阀门，执行器和/或其他相关设备的输入或供给压力。
- 使用旁路阀或其他支持设备以避免整个系统“关闭”。

3.2 安装

- 使用附送的支架安装限位开关。
- 将限位开关的主轴与执行器杆对齐。对齐后，将支架旋拧至执行器上。

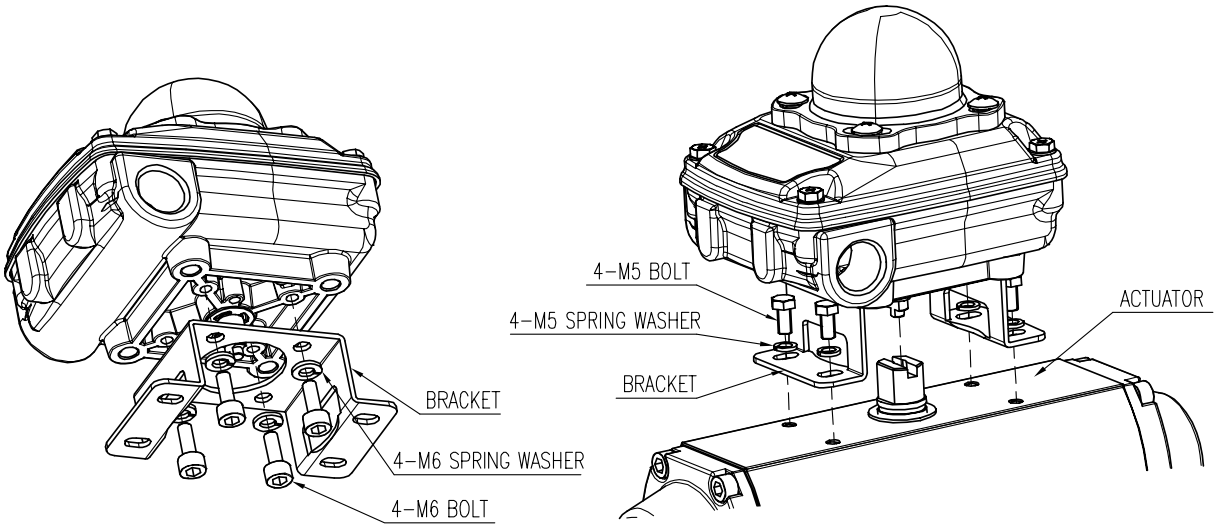

4 连接 - 电源

该产品有2个导管入口。 有关导管入口的螺钉规格，请参见“ 2.4 产品代号”。

4.1 机械类型（2 x SPDT）

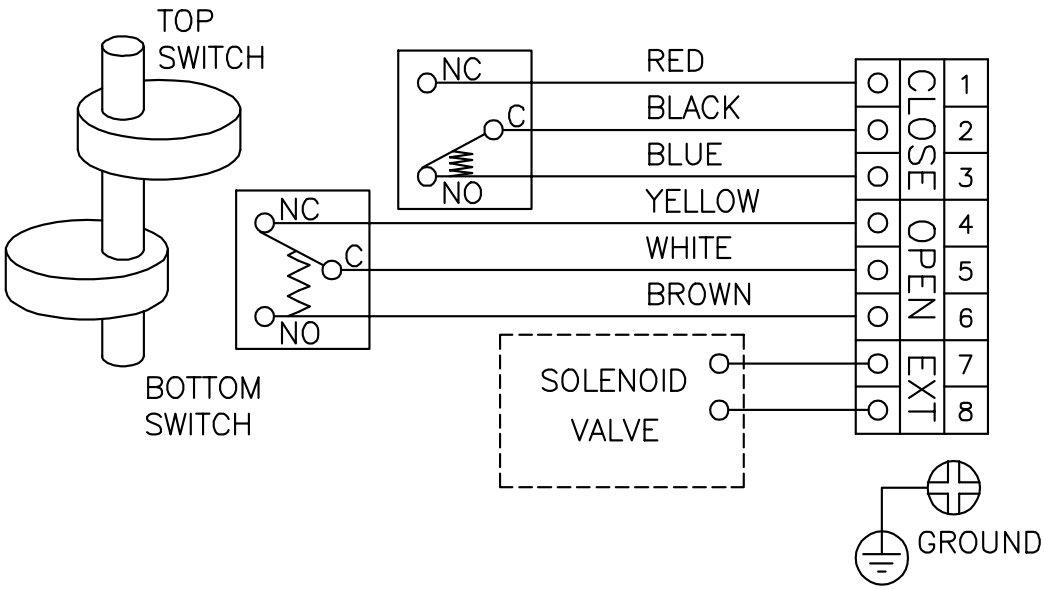

4.2 电感式接近传感器（x 2，NPN 型）

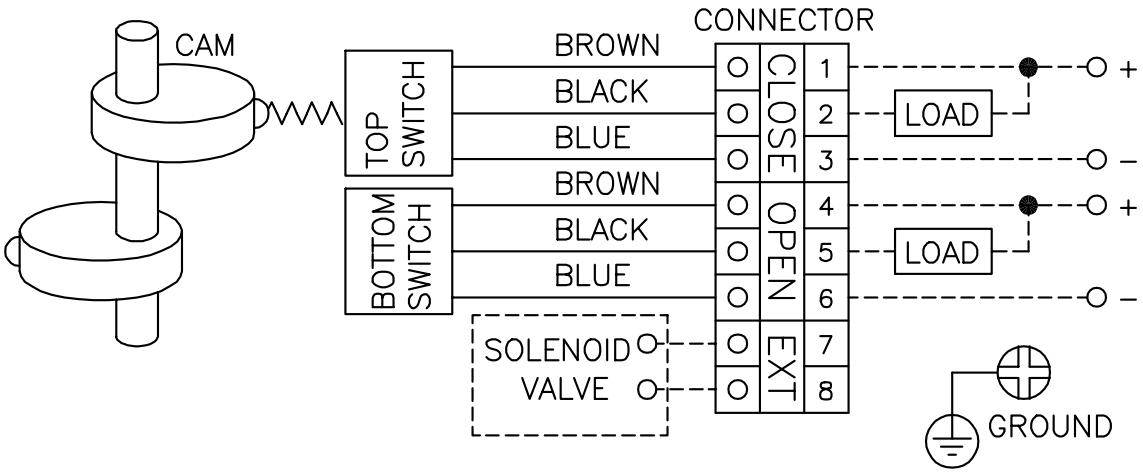

5 调节

5.1 上部开关调节

向下按压上部LS凸轮，然后向左或向右转至所需位置。

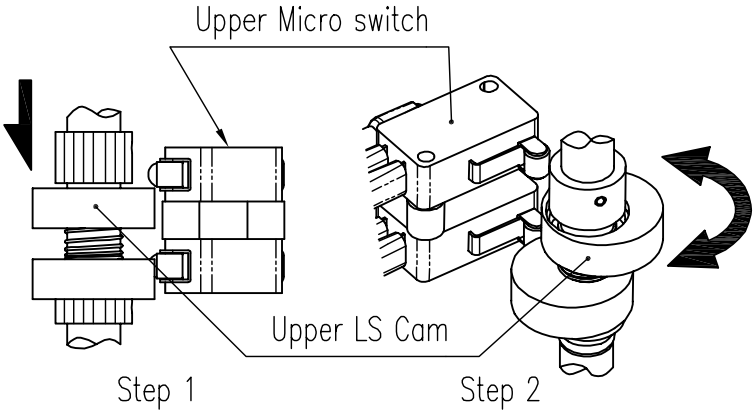

5.2 下部开关调节

向下提拉下部LS凸轮，然后向左或向右转至所需位置。

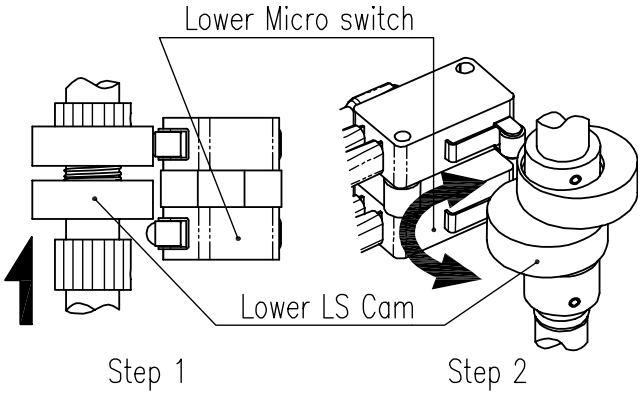

制造商：Rotork YTC Limited

地址：81, Hwanggeum-ro, 89 Beon-gil, Yangchon-eup, Gimpo-si, Gyeonggi-do, South Korea

邮政编码：10048

电话： +82-31-986-8545

传真： +82-70-4170-4927

电子邮箱： ytc.sales@rotork.com

主页： http://www.ytc.co.kr

发布时间：2024-03-15

版权所有 © **Rotork YTC Limited.** 保留所有权利。